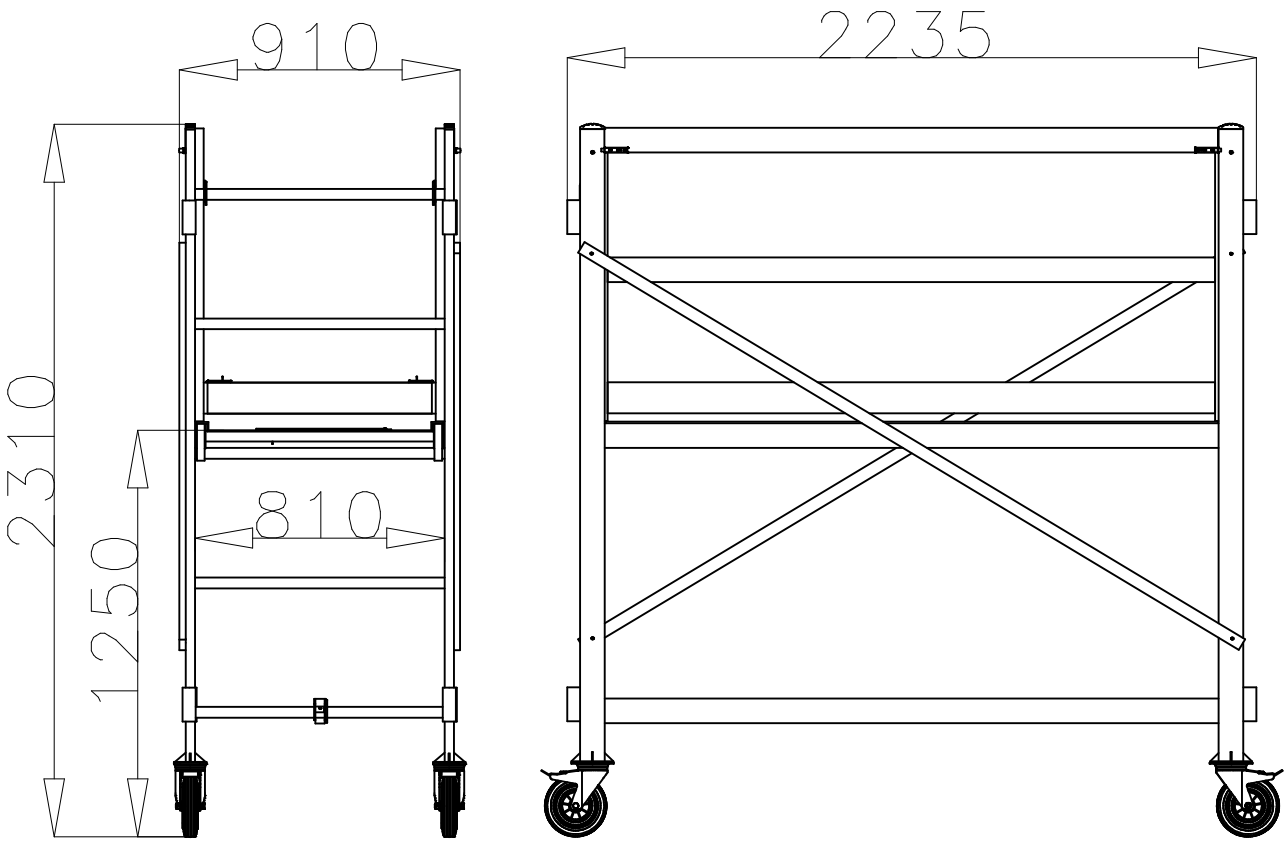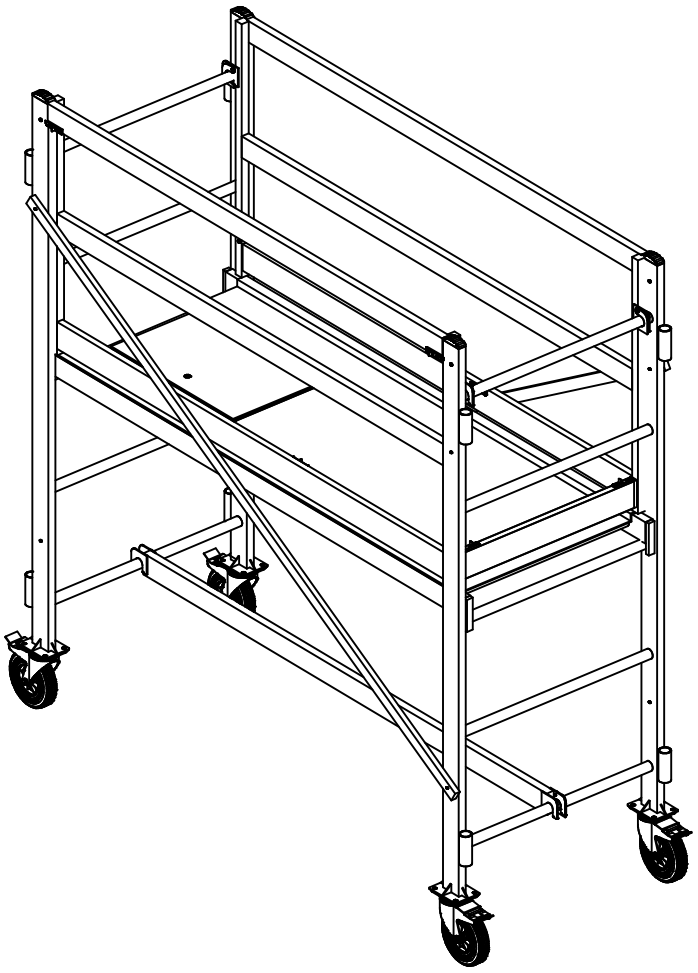LEŠENÍ (1,25m)